LIVE

LT 25

Tweeter

Guy Bonneville
BLAM
DRIVEN BY PASSION

- 25mm (1")
- Tweeter de domo macio de alta qualidade
- Motor de Neodímio (N38)

ESPECIFICAÇÕES TÉCNICAS

Componente	Tweeter	
Potência Máxima	100 W	
Potência Nominal	15 W	
Impedância	3 Ω	
Resposta de frequência	2.5 KHz - 25 KHz	
Sensibilidade (2,83V/1m)	91.6 dB	
Ímã	Neodímio	
Tamanho do ímã Ø x h	18 x 3 mm	0.709 "x 0.118 "
Volume total ocupado	-	-
Peso de um componente	0.096 kg	0.212 lb
Diâmetro da bobina Ø	25 mm	0.984"
Altura da bobina	2 mm	0.079"
Cone	Macio	

unidade : mm

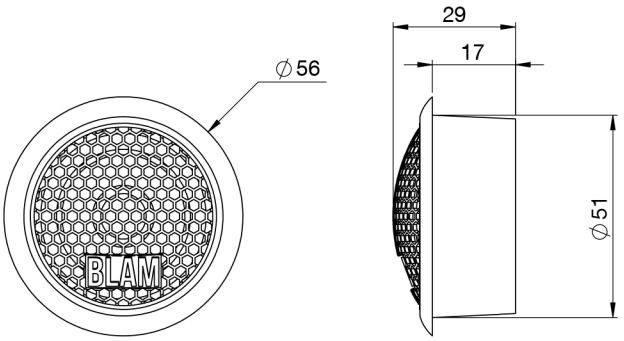

FREQUÊNCIA DE RESPOSTA / CURVA DE IMPEDÂNCIA

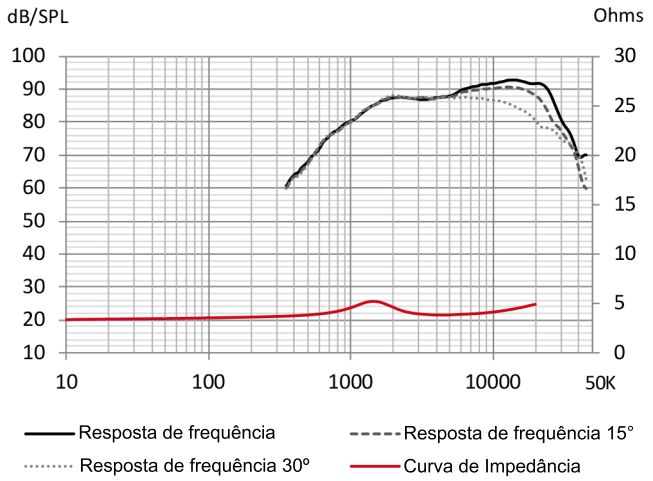

PARÂMETROS THIELE-SMALL

Diâmetro efetivo Ø (d)	26 mm
Sd	5.31 cm²
Xmax	-
Re	3.18 Ω
Fs	1501 Hz
Le	-
L2	-
Vas	-
Mms	-
Cms	-
BL	-
Qts	-
Qes	-
Qms	-
Sensibilidade (dB/W/m)	87.6 dB

SQ imports

contato@blam-audio.com.br
instagram.com/blambrasil
blam-audio.com.br

LIVE

LW 165 A

Alto-falante

- Alto-falante 6,5” (165mm)
- Pot. máxima: 140W / Pot. nominal: 70 W
- Resposta de frequência: 55 Hz - 9 kHz
- Impedância 2 Ohms

Carcaça de Alumínio fundido - Cone de celulose reforçado com fibra de bambu - Borda de borracha butílica - Centragem “conex” de longa duração - Bobina móvel de 28mm (1,1”) com Kapton - Conjunto de motor de 80mm x 15mm (3.1” x 0.6”) - Circuito magnético grosso (5mm).

ESPECIFICAÇÕES TÉCNICAS

Componente	Alto-falante	
Potência Máxima	140 W	
Potência Nominal	70 W	
Impedância	2 Ω	
Resposta de frequência	55 Hz - 9 KHz	
Sensibilidade (2,83V/1m)	92.8 dB	
Ímã	Ferrite	
Tamanho do ímã Ø x h	80 x 15 mm	3.150”x 0.591”
Volume total ocupado	0.3 l	0.011 cf
Peso de um componente	0.9 kg	1.984 lb
Diâmetro da bobina Ø	28 mm	1.102”
Altura da bobina	11 mm	0.433”
Cone	Fibra de Vidro	

Unidade : mm

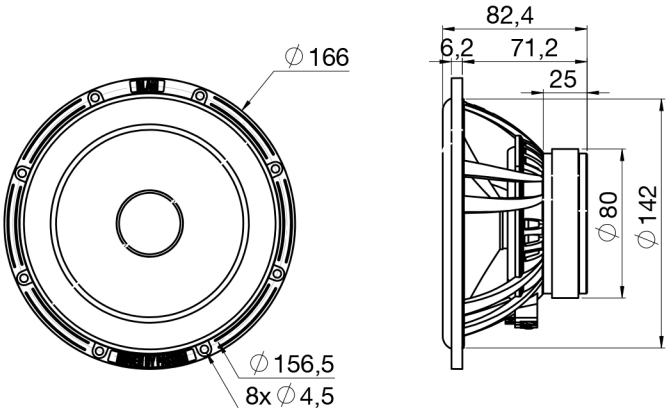

FREQUÊNCIA DE RESPOSTA / CURVA DE IMPEDÂNCIA

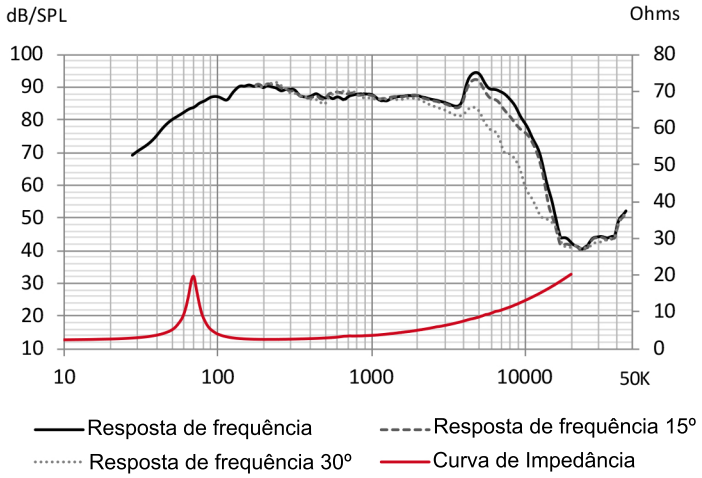

PARÂMETROS THIELE-SMALL

Diâmetro efetivo Ø (d)	130 mm
Sd	132.73 cm^2
Xmax	3 mm
Re	2.19 Ω
Fs	69.59 Hz
Le	199.35 µH @ 1 kHz
Le	234.13 µH @10 kHz
Vas	8.38 L
Mms	15.45 g
Cms	0.000338 m/N
BL	4.22 Tm
Qts	0.74
Qes	0.83
Qms	6.58
Sensibilidade (dB/W/m)	87.2 dB

contato@blam-audio.com.br
instagram.com/blambrasil
blam-audio.com.br